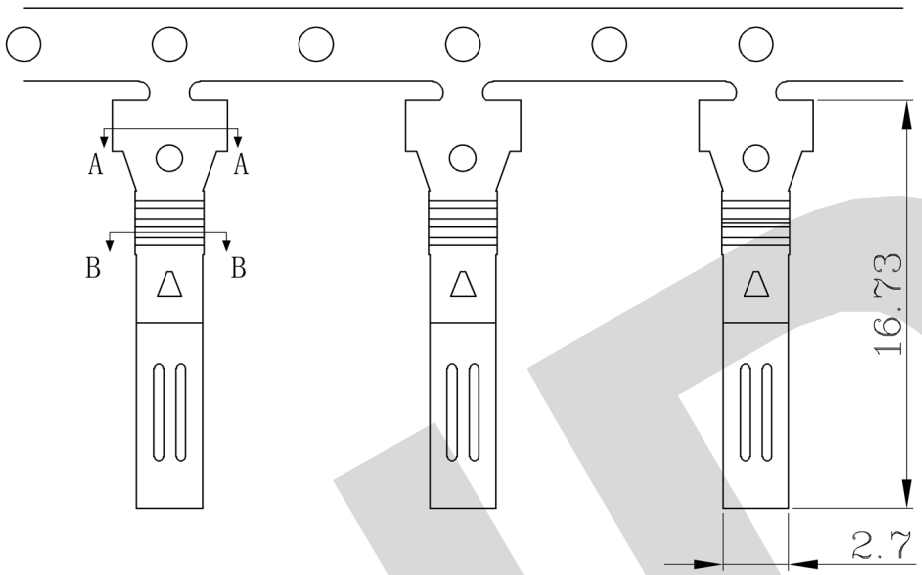

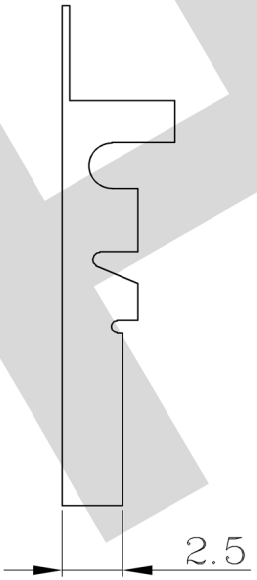

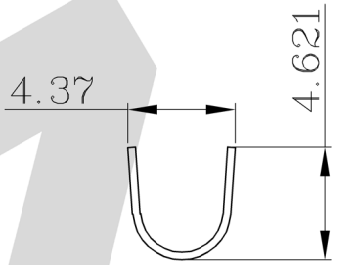

A-A

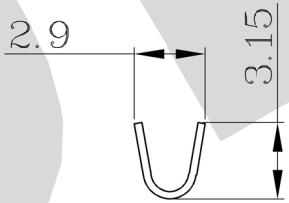

B-B

技术要求：

1. 零件不得有有害毛刺、尖角、锐边和机械损伤；
2. 表面镀层应均匀、光亮，无雾斑、剥层等缺陷；
3. 表面冲压成形后电镀亮锡。

未注公差尺寸按 GB/T 1804-2016		乐清市地宏接插件有限公司				系列: 端子系列
F	偏差值	设 计	审 核	材 料		编号:
>0.5~6	±0.05	钱至将	黄银丹	重量/克		
>6~30	±0.1					品名 1.5母端
>30~120	±0.15			视图	比例	
>120~400	±0.2					

ZJDH